Datablad

Varenummer: 2307028562
Beskrivelse: E+G Håndhjul
VAD.100-PXX1-A10+I

Mål

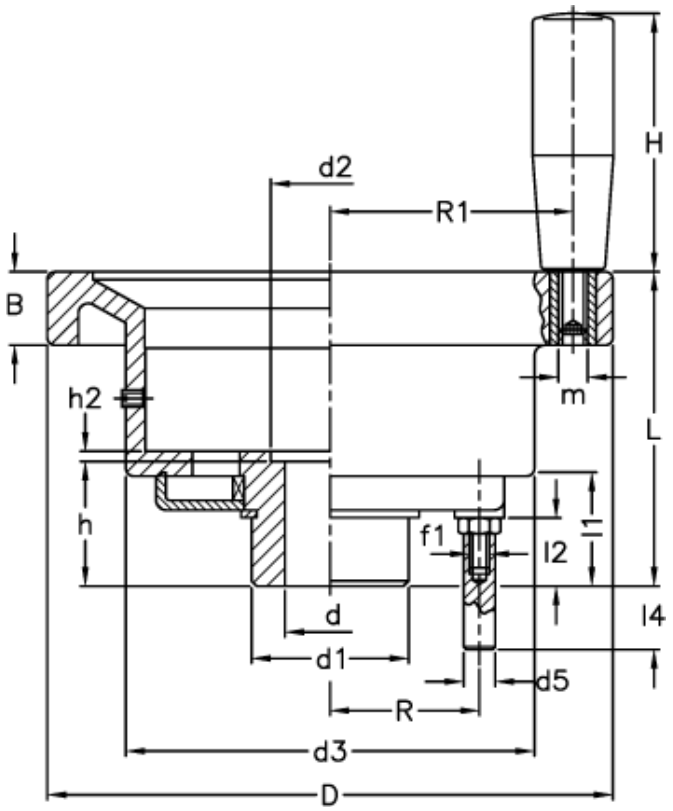

B = 14	H = 50	R = 19.0
D = 100	h = 22.5	R1 = 42.5
d1 = 20	h2 = 3.5	
d2 = 20.5	L = 63.5	
d3 = 56	l1 = 18.5	
d5 = 6	l2 = 11.5	
d H7 = 10	l4 = 13.6	
f1 = M4	m = M6	

Dokumenter, målskitser og brochurer af enhver slags kan indeholde fejl for hvilke Brd. Klee A/S ikke hæfter.